ВЕРШ112.321000.007

Ra 6,3 (√)

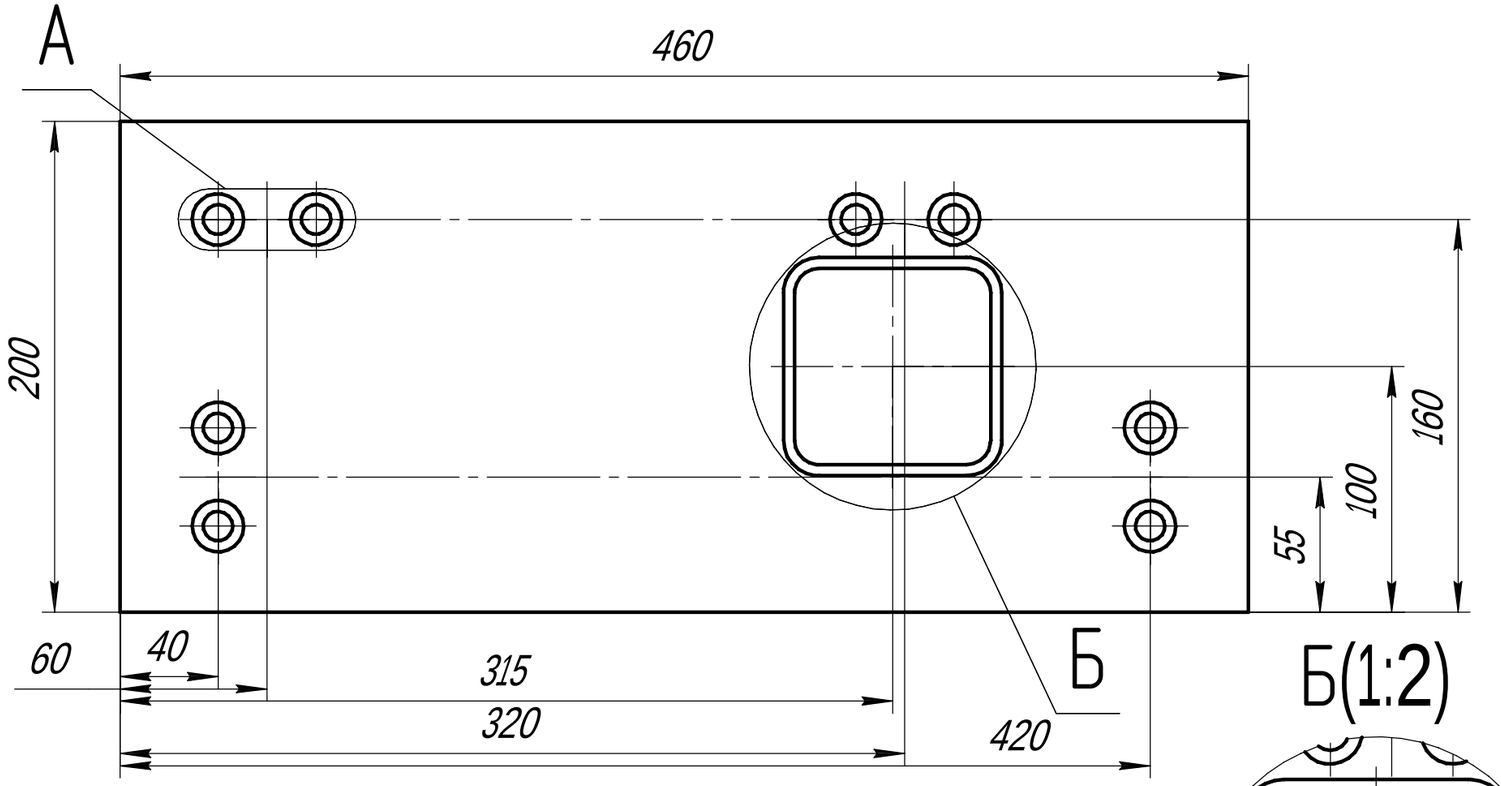

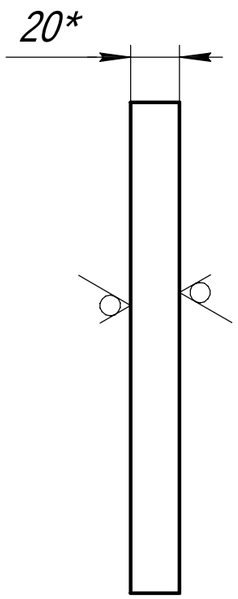

Б(1:2)

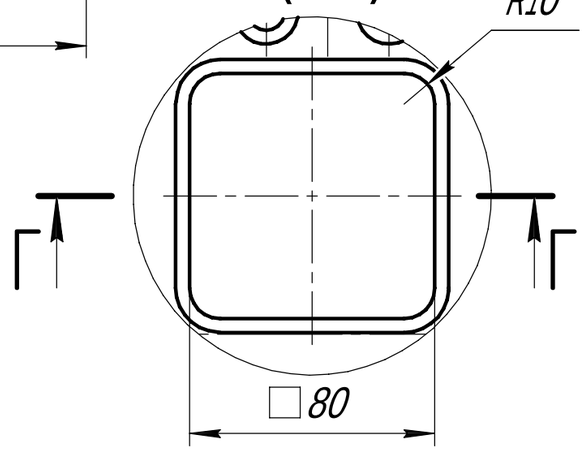

Г-Г(1:2)

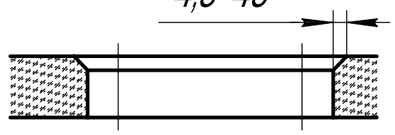

А(1:1)

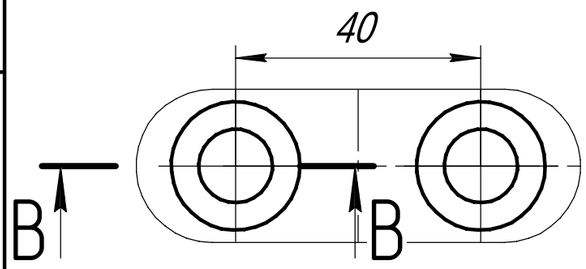

В-В(1:1)

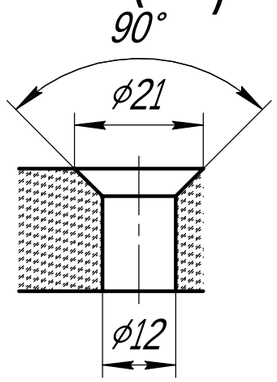

1. *Размеры для справок.
2. Остальные технические требования по ОСТ 4Г 0.070.014.

Изм.	Лист	№ докум.	Подп.	Дата	ВЕРШ112.321000.007			
Разраб.		Гусев		09.10.2025	Ребро МП	Лит.	Масса	Масштаб
Пров.		Иванов		09.10.2025			2,7	1:2,5
Т.контр.		Стеняев		09.10.2025		Лист	Листов 1	
Н.контр.					Стеклотекстолит СТЭФ-20,0 ГОСТ 12652-74	ШФ ОИВТ РАН		
Утв.		Полищук		09.10.2025				

Перв. примен. | Справ. № | Подп. и дата | Инв. № дубл. | Взам. инв. № | Подп. и дата | Инв. № подл.

Копировал | Формат А3